В фокусе самое главное

ОПТЭК
Объединяя решения

ZEISS
We make it visible.

OPMI® VARIO 700

Составная часть хирургического рабочего места ZEISS

Совместная визуализация

Представьте себе идеальную операционную.
Доступность важной информации в любой момент.
Минимальное время настройки микроскопа.
Простая в использовании и надежная в эксплуатации система.
Всё работает идеально синхронно, позволяя хирургам получать наилучшие результаты.

При использовании операционных микроскопов Carl Zeiss визуализация становится реалистичной.

Микроскоп OPMI VARIO 700 является составной частью хирургического рабочего места ZEISS и инновацией в оснащении.

Развитие микрохирургии

Сочетая в себе великолепную оптику с инновационными технологиями, микроскоп OPMI VARIO 700 идеально интегрируется в рабочую среду операционной. Врачи различных направлений микрохирургии внесли существенный вклад в разработку этой уникальной системы во всех ее тонкостях. В результате был получен многофункциональный операционный микроскоп, который идеально дополняет работу хирурга, при этом достигается взаимодействие практически со всеми элементами рабочего процесса операционной.

- **Четкость визуализации**

Высококлассная оптика ZEISS с интегрированным оптиковолоконным ксеноновым освещением дает возможность микрохирургам наблюдать более четкую картину и оперировать более уверенно.

- **Настроен на эффективность**

Передовая системная эргономика и автоматизированные функции повышают комфортность работы хирурга и направляют рабочий процесс от предоперационной подготовки до послеоперационной терапии.

- **Универсальность без компромисса**

Являясь микроскопом выбора для спинальной, ЛОР, пластической/ реконструктивной, сосудистой и нейрохирургии, OPMI VARIO 700 может быть укомплектован с учетом специфики работы в каждом из направлений и легко модернизируется по мере расширения потребностей микрохирурга.

- **Больше, чем визуализация**

Операционный микроскоп OPMI VARIO 700 производства Carl Zeiss легко совмещается с современным оборудованием операционной.

Оптика для четкой визуализации

Визуальные различия
Микроскоп OPMI VARIO 700 оснащен системой Varioskop с апохроматической оптикой, которая обеспечивает превосходную четкость изображения, высокое разрешение и отличную цветопередачу. Система автофокусировки SpeedFokus™ обеспечивает оптимальную визуализацию в рабочем диапазоне 200–500 мм.

Мощное освещение
Наличие 300-ваттного ксенонового источника света обеспечивает яркое освещение операционного поля даже в труднодоступных и удаленных участках. Замена вышедшей из строя лампы на запасную происходит автоматически. Для увеличения глубины резкости изображения в окуляре, микроскоп OPMI Vario 700 оснащен автоматической ирисовой диафрагмой. (Automatic Iris Control™). Она автоматически органичивает световой поток в поле зрения, защищая окружающие ткани от ненужной световой экспозиции.

Интегрированная видеокамера

Полностью интегрированный канал передачи видеоизображения

Микроскоп OPMI VARIO, оснащенный интегрированной в подвесную систему (голову микроскопа) 3CCD видеокамерой, дает возможность хирургам производить запись операционного процесса. Система автофокусировки Video SpeedFokus™ создает четкие изображения даже при репозиции головы микроскопа, при изменении рабочей дистанции. Видеоизображение можно также легко записать на USB-носитель для дальнейшего анализа, сохранения в истории болезни пациента, использования в презентациях, публикациях.

Опция HD

Опциональная интегрированная видеокамера высокого разрешения HD –с апохроматической оптикой – обеспечивает ошеломляющие виды операционного поля.

OPMI VARIO 700 –
Упрощение процесса документирования.

Расфокусированные изображения на мониторе или в файле записанного видео остаются в прошлом с Video SpeedFokus.

Передача данных очень просто выполняется через USB-накопитель или систему передачи данных напрямую в больничную сеть.

Изображения и видеозаписи доступны в любое время для презентаций и публикаций.

Настроен на эффективность

Улучшенный операционный процесс
С применением инновационных технологий микроскоп OPMI VARIO 700 поднимает планку эффективности. Функция AutoBalance обеспечивает сбалансированность системы и быструю готовность ее к работе при изменении конфигурации подвесной системы микроскопа – просто и эффективно – одним нажатием кнопки на сенсорной панели микроскопа. Функция AutoDrape® облегчает процесс зачехления операционного микроскопа посредством автоматического удаления воздуха из стерильной оболочки, минимизируя зазор и улучшая облегание частей подвесной системы, тем самым оптимизируя ее перемещение. Простой в использовании интерфейс сенсорного экрана ускоряет предоперационную настройку посредством упрощенного доступа ко всем функциям микроскопа и сохранением рабочих параметров для каждого пользователя. Микроскоп OPMI VARIO 700 с интегрированными опциями прост в обработке, что создает удобство для персонала.

Простота позиционирования
Перемещение микроскопа едва ли может быть проще, чем с применением ручек эргономичной конструкции и электромагнитных муфт без трения. Беспрепятственная мобильность компактной головы и большая свободная зона плеча микроскопа существенно расширяют эффективную рабочую зону, что важно для операционной небольших размеров.

Картинка, обеспечивающая комфорт
Программируемые ручки, подвесной дисплей и опциональный пульт ножного управления обеспечивают операционное рабочее место с важнейшими функциями микроскопа в зоне досягаемости, предоставляют интраоперационные данные в режиме реального времени и создают комфорт во время операции.

PMI VARIO 700 –
Новая концепция комфорта и эффективности.

Эргономичная конструкция ручек облегчает позиционирование системы при выполнении процедур.

Беспроводный пульт ножного управления может быть с легкостью размещен в операционной – без кабелей, мешающих работе. Пульт может использоваться для управления множеством функций микроскопа, освобождая руки хирурга для выполнения процедуры.

Функция AutoDrape обеспечивает значительную экономию времени при предоперационной подготовке: защитная пленка надежно фиксируется к системе за несколько секунд, не ухудшая мобильность микроскопа OPMI VARIO 700.

Универсальность без компромисса

Уникальные характеристики
Сочетая передовую оптику с инновационными технологиями за разумную стоимость, микроскоп OPMI VARIO 700 демонстрирует уникальные характеристики. Обладая ускоренной предоперационной настройкой и другими характеристиками, облегчающими рабочий процесс, он еще в большей степени повышает свою привлекательность.

Современный сегодня ... и завтра
Обладая модульной конструкцией, он может быть оснащен с большим разнообразием дополнительных принадлежностей.
Ммикроскоп OPMI VARIO 700 можно оптимально сконфигурировать для современных и будущих клинических задач по мере необходимости.

Потрясающая универсальность
Одинаково хорошо приспособленный для хирургии позвоночника, отоларингологических, пластических, реконструктивных и нейрохирургичеких операций, микроскоп OPMI VARIO 700 предлагает непревзойденную клиническую универсальность. Система может быть переконфигурирована для любой области микрохирургии быстро и просто.

OPMI VARIO 700 –
Система, спроектированная с акцентом на перспективу.

reddot design award
winner 2010

(Существенный вклад)

Практика: отвечает потребностям четырех хирургических специализаций для обеспечения высокой степени использования.

Модульная конструкция: охватывает широкий диапазон цен и эксплуатационных характеристик.

Масштабируемость: дополнительные функции могут быть добавлены в любое время.

Безопасность денежных вложений: совместимость с существующим и перспективным оборудованием операционного рабочего места ZEISS.

Хирургия позвоночника

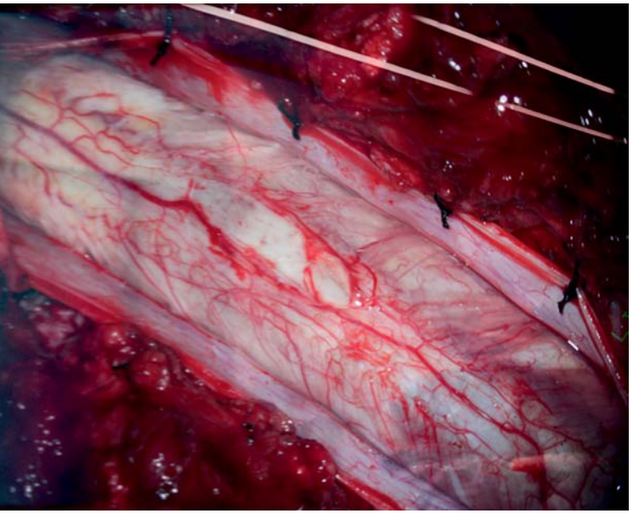

Быстрая настройка системы
Функции AutoBalance и AutoDrape обеспечивают быструю готовность системы, что экономит операционное время.
Функция AutoBalance осуществляет правильное позиционирование микроскопа по нажатию кнопки, функция AutoDrape автоматически удаляет воздух из зоны защитной пленки.

OPMI VARIO 700 –
идеально подходит для хирургии позвоночника

Современный микроскоп для хирургии позвоночника должен отвечать четырем критериям: отличная четкость визуализации на больших рабочих расстояниях, расширенная досягаемость для больших операционных помещений, гибкость позиционирования, как для хирурга, так и для ассистента при конфигурации “лицом к лицу” и быстрой настройке. Микроскоп OPMI VARIO 700 преуспевает во всех указанных аспектах.

См. далее
Микроскоп OPMI VARIO 700 оснащен апохроматической оптикой ZEISS, которая предлагает пользователю исключительно четкую визуализацию, резкость изображения и точность цветопередачи. Ксеноновый источник света мощностью 180 Вт (опционально 300 Вт) освещает даже самые удаленные операционные поля.

Экстраординарная гибкость позиционирования
При ширине рабочего пространства более 500 мм и расширенной досягаемости, микроскоп OPMI VARIO 700 предлагает хирургам экстраординарную гибкость позиционирования для доступа к необходимому полю обзора.

OPMI VARIO 700 предлагает действительно широкую зону подвески с большой досягаемостью.

Для чрезвычайно точного перемещения плоскости XY: головка OPMI перемещается в нужное положение за несколько секунд.

«Отсутствие кабелей, встроенная камера и возможность захвата изображения являются очень существенными преимуществами, которые я отметил при знакомстве с микроскопом OPMI VARIO 700.»

Alistair Stirling, д.м.н., Отделение хирургии, Королевская ортопедическая больница, Бирмингем, Великобритания

«Я использовал OPMI VARIO 700 в торакальной хирургии, и он показал себя превосходно. Особенно, головка микроскопа небольшого размера обеспечивает большое рабочее расстояние.»

Richard Assaker, д.м.н., Клиника нейрохирургии, H pital Roger Salengro, Lille, Франция

Микрохирургия среднего уха, горла, носа

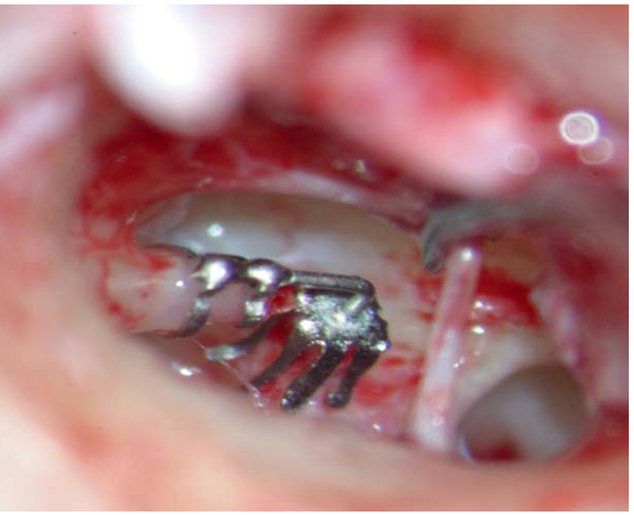

Совместимость с лазерной техникой
Микроскоп OPMI VARIO 700 можно совместить с стандартными лазерными микроманипуляторами. Функция лазерной фокусировки обеспечивает точное совмещение лазерного и оптического луча микроскопа.

Комфортная работа
Поворотный тубус обеспечивает удобное для каждого хирурга индивидуальное положение , даже при сложных доступах, что требуется для трансоральной лазерной хирургии. Обладая беспрецедентной мобильностью, микроскоп обеспечивает гибкость и мобильность , необходимую в сложных случаях, таких как двухстороннее лечение уха.

OPMI VARIO 700 – идеально подходит для хирургии уха, носа и горла.

Отохирургия уникальна по исключительному разнообразию выполняемых манипуляций и необходимости частого перепозиционирования микроскопа в процессе операции. Операционный микроскоп OPMI VARIO 700 был создан при консультативной поддержке ведущий отохирургов.

Великолепная оптика
Непревзойденное качество визуализации и большая глубина изображения при изменяющемся рабочем расстоянии , обеспечиваемое апохроматической оптикой особенно полезны при выполнении тимпанопластики. Благодаря ксеноновому источнику света, операционное поле всегда оптимально освещено, даже в глубоких каналах при операциях на гортани.

Точность и простота позиционирования
Позиционирование микроскопа OPMI VARIO 700, оборудованного электромагнитными муфтами с ручным управлением и компактной головкой микроскопа, отличается как точностью, так и простотой, даже при установленных дополнительных опциях. С функцией AutoBalance система легко балансируется за считанные секунды во время подготовки к операции и остается идеально сбалансированной во всем диапазоне перемещения.

OPMI VARIO 700 идеально размещается в небольших операционных…

… при этом экономится место в холле.

«Эргономика микроскопа поразительна: высокая степень свободы перемещения, простоты использования, наличия функции auto-balance и понятного интерфейса. Работа в сложном положении к оптической оси не представляет больше проблем и позволяет хирургам оперировать в удобной позиции.»

Martin Leinung, д.м.н., Клиника отоларингологии, Johann Wolfgang Goethe-University, Frankfurt a. M., Germany (Германия)

«Одним из наиболее важных аспектов микроскопа является полностью интегрированная HD-камера. Все коммуникации также интегрированы, что исключает их повреждение.
Микроскоп имеет длинную консоль, что очень удобно в небольших операционных, когда вы только один раз позиционируете микроскоп, при этом, его мобильность сохраняется для различных положений, например, для правого и левого уха.»

Joachim Hornung, д.м.н, Отделение отохирургии, хирургии головы и шеи, Университет Erlangen-Nuremberg, FAU Медицинская школа, Erlangen, Germany (Германия)

Пластическая и реконструктивная хирургия

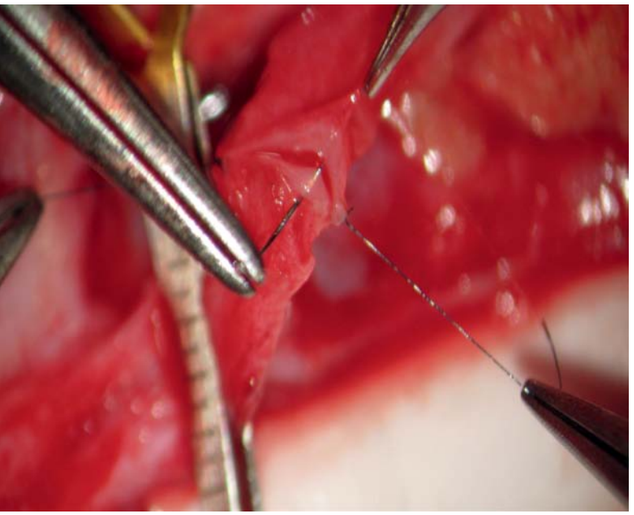

Очень точное перемещение
Оснащение XY муфтой микроскопа OPMI VARIO 700, обеспечивает чрезвычайно точное перемещение, в плоскости XY. Это важно при работе на больших увеличениях при реконструкции мелких сосудов.

OPMI VARIO 700 – идеально подходит для пластической и реконструктивной хирургии.

Высочайшее качество оптики является определяющим при идентификации мельчайших анатомических элементов при выполнении пластических и реконструктивных операций.

Превосходная оптическая четкость
Интегрированная в микроскоп OPMI VARIO 700 апохроматическая оптика обеспечивает превосходную визуальную четкость, разрешение и цветопередачу. Максимальное увеличение является определяющим при выполнении сложных анастомозов.

Точность, привлекательность и простота позиционирования
Электромагнитные муфты с ручным управлением и компактная головка микроскопа обеспечивают точное позиционирование системы. Когда требуются обе руки для выполнения операции, пользователь может настроить микроскоп с помощью пульта ножного управления. OPMI VARIO 700 имеет стереоскопический делитель луча и удобную стереосистему наблюдения для ассистента “лицом к лицу”.

Для чрезвычайно точного перемещения в плоскости XY: головка OPMI перемещается в нужное положение за несколько секунд.

Беспроводный пульт ножного управления может быть с легкостью размещен в операционной – без кабелей, мешающих работе. Пульт может использоваться для управления микроскопом, освобождая руки хирурга для выполнения процедуры.

«Что особенно привлекает – это превосходные трехмерные изображения.
Гибкий тубус тоже замечателен. Нет необходимости напрягать спину при операции. Можно спокойно и удобно стоять, пока тубус адаптируется к вашему перемещению и вашей позиции. Вообще, было здорово работать с микроскопом OPMI VARIO 700, и я чувствую себя комфортно, работая с ним.»

Christian Busch, д.м.н., Клиника дерматологии, Eberhard-Karls-University, T bingen, Germany (Германия)

«OPMI VARIO 700 обеспечивает существенные преимущества благодаря своей эргономике.
В частности, при длительных операциях микроскоп обеспечивает расслабленное положение головы. Суперсовременная оптика и превосходный диапазон фокусировки – это действительно внушительные характеристики. В итоге, это операционный микроскоп, удобный для перемещения и эксплуатации»

Sebastain Kauder, д.м.н., Клиника дерматологии, Eberhard-Karls-University, T bingen, Germany (Германия)

Нейрохирургия

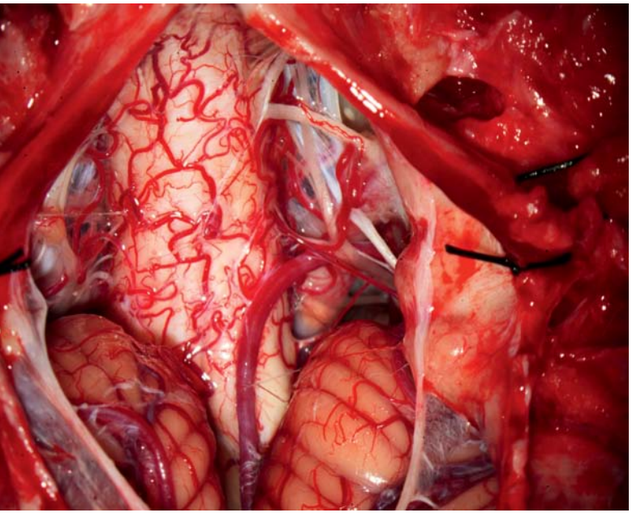

Простота позиционирования
Электромагнитные муфты с ручным управлением и компактная головка микроскопа обеспечивают точное позиционирование системы. При необходимости, настройка и управление микроскопом могут осуществляться с помощью ножного пульта управления.

Комфортная эксплуатация
Микроскоп OPMI VARIO 700 обеспечивает индивидуальные настройки рабочего положения. Великолепная эргономика системы обеспечивает комфортную работу во время длительных операций, что способствует улучшению концентрации.

OPMI VARIO 700 –
идеально подходит для нейрохирургии

Более 60 % всех нейрохирургических вмешательств по всему миру выполняется с помощью микроскопов компании ZEISS – и это обоснованно. OPMI VARIO 700 идеально подходит для расширенных требований нейрохирургии.

Поле зрения для наблюдения
Интегрированная в микроскоп OPMI VARIO 700 апохроматическая оптика обеспечивает превосходную визуальную четкость, разрешение и цветопередачу. Ксеноновый источник обеспечивает превосходное освещение даже при глубоко лежащих патологических процессах. Ассистенты и персонал операционной имеют возможность наблюдать впечатляющие изображения в момент операции, независимо от того, оснащен ли микроскоп стереосистемой наблюдения для ассистента или встроенной видеосистемой высокого разрешения.

Ассистируйте в комфортных условиях и сокращайте напряжение при длительных операциях – с эргономичным дублирующим стерео тубусом.

«OPMI VARIO 700
очень компактен и мобилен.
Он обеспечивает больше эргономичных положений.»
Gunther Feigl, д.м.н., Клиника нейрохирургии, T bingen University Clinic, T bingen, Germany (Германия)

Больше, чем визуализация

Идея хирургического рабочего места ZEISS проста – это совокупность средств визуализации, связи и управления данными. При совместном использовании эти средства создают операционную среду, предлагая хирургам больше информации и более высокую эффективность для получения лучших результатов лечения.

С хирургическим рабочим местом ZEISS будущее уже здесь.

Простота позиционирования
Электромагнитные муфты с ручным управлением и компактная головка микроскопа обеспечивают точное позиционирование системы. При необходимости, настройка и управление микроскопом могут осуществляться с помощью ножного пульта управления.

Комфортная эксплуатация
Микроскоп OPMI VARIO 700 обеспечивает индивидуальные настройки рабочего положения. Великолепная эргономика системы обеспечивает комфортную работу во время длительных операций, что способствует улучшению концентрации.

OPMI VARIO 700 –
идеально подходит для нейрохирургии

- Микроскопия
- Эндомикроскопия
- HD видео
- 3D видео
- Интраоперационная флюоресценция

- Хирургия под видео контролем
- Сетевые технологии

- Запись изображений и видео
- Архив изображений и видео
- Регистрация данных пациента

Микроскоп OPMI VARIO 700 создан для каждого из вас

Апохроматическая оптика:	Моторизованный фокусировка; рабочее расстояние 200–500 мм Моторизованное увеличение масштаб изображения; 1:6 кратность масштабирования	●
	Широкоугольные окуляры 10 x с диоптрийной регулировкой +5/-8 со встроенными наглазниками	●
	Широкоугольные окуляры 12,5 x с диоптрийной регулировкой +5/-8 со встроенными наглазниками	○
	SpeedFokus для автоматической фокусировки (только с интегрированной видеокамерой)	○
Освещение	Оптико-волоконный ксеноновый источник света Superlux® 180 Вт	●
	Оптико-волоконный ксеноновый источник света Superlux® 300 Вт с автоматической сменой лампы.	○
	Ирисовая диафрагма (Automatic Iris Control) для настройки и освещения поля зрения.	●
	Индикация оставшегося ресурса лампы.	●
Системная настройка:	Ручная балансировка с контролем через пользовательский интерфейс.	●
	AutoBalance	○
	AutoDrape – автоматическое удаление воздуха из стерильной оболочки.	○
Общее видео:	Интегрированный 17» цифровой дисплей	○
	Video SpeedFokus – автоматический видеофокус	○
	Адаптация пользовательской SLR фото-, видеокамеры	○
Видео стандартного разрешения:	Интегрированная видеокамера 3-CCD SD	○
	Интегрированная система записи изображения и видео на USB накопитель	○
	Редактирование изображений и видео*	○
Видео высокого разрешения:	Интегрированная видеокамера 3-CCD HD	○
	Внешние устройства записи	○
Связь / управление данными:	Сетевое соединение к совместно используемому каталогу	○
	Сетевое соединение через DICOM*	○
	Видеовход для внешних SD видеоисточников.	○
Система:	Многофункциональные программируемые ручки управления	●
	Магнитные муфты для всех системных осей	●
	Центральный пользовательский интерфейс	●
	Подвесной дисплей для отображения важных системных параметров. XY муфта (с переменной скоростью)	●
	Проводный ножной пульт управления	○
	Беспроводный ножной пульт управления	○
Принадлежности:	Поворотный 180° тубус, фокусное расстояние f = 170 мм	●
	Поворотный 180° тубус, фокусное расстояние f = 200 мм	○
	Прямой тубус, фокусное расстояние f = 170 мм	○
	Стереосистема наблюдения для ассистента под углом 90 градусов	○
	Стереомост для работы «лицом к лицу»	○
	Интерфейс для микроманипулятора	○

* в сочетании с системой MediLive® MindStream™

● **Стандартная поставка** ○ **Опция**

Технические данные

Напольная системная стойка

Электрические данные

- Номинальное напряжение 115 В пер. тока (100–125 В пер. тока) 230 В пер тока (230-240 В пер. тока)
- Потребляемая мощность при 115 В пер. тока макс. 10 А. При 230 В пер. тока макс. 5 А.
- Номинальная частота 50–60 Гц

Вес

- Полный вес: примерно 275 кг
- Максимальная допустимая нагрузка (принадлежности) на головку микроскопа не должна превышать 7 кг.
- Вес транспортного контейнера: примерно 220 кг

CE

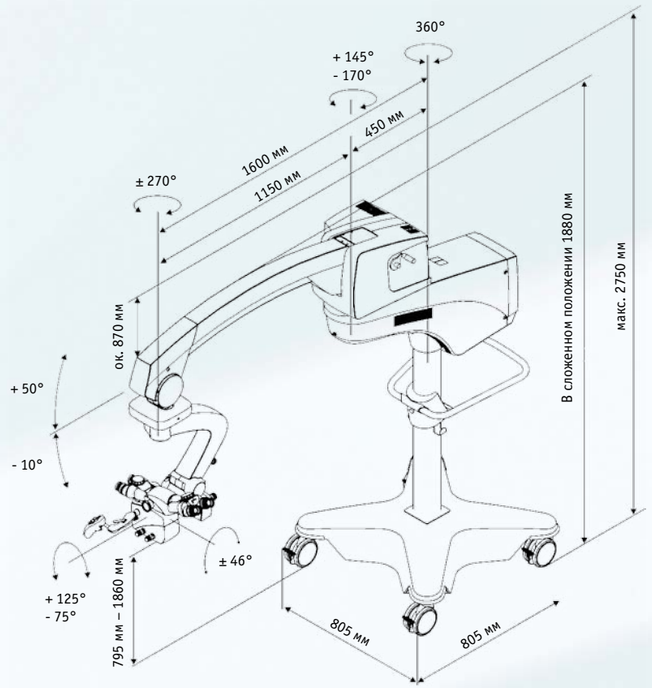

Телефон горячей линии “ОПТЭК” 8-800-2000-567.
Бесплатный звонок из любого региона России. Время работы с 9.00 до 18.00 по московскому времени.

Москва
105005, Денисовский пер., 26
тел: (495) 933-51-51
факс: (495) 933-51-55
e-mail: office@optecgroup.com

Санкт-Петербург
197022, ул. Академика Павлова, 5 литер “Е”
тел./факс: (812) 702-08-11 702-08-12
e-mail: office-spb@optecgroup.com

Новосибирск
630058, ул. Русская, 41/1, к.4,
тел: (383) 330-00-34
факс: (383) 330-00-35
e-mail: office-nsk@optecgroup.com

Екатеринбург
620028, ул. Татищева, д. 49-а, оф. 208
тел./факс: (343) 251-52-62
e-mail: office_ural@optecgroup.com

Краснодар
350004, ул. Северная, 225, оф 58
тел.: (861) 253-57-70
факс: (861) 253-57-00
e-mail: office-krasnodar@optecgroup.com

Казань
420107, ул. Спартаковская,2В, оф.121-А
тел.: + (843) 236 69 99
e-mail: office-kazan@optecgroup.com

Владивосток
Тел.: +7 (914) 706 34 70
e-mail: office-vld@optecgroup.com

Азербайджан, г. Баку
тел.: +994 503200648
e-mail: office-baku@optecgroup.com

Армения, г. Ереван
тел.: +3 (749) 334 63 09
e-mail: office-arm@optecgroup.com

Беларусь, г. Минск
220113 ул. Мележа, 1, офис 1518 – 10
тел./факс: +375 17 2684580
e-mail: office-minsk@optecgroup.com

Грузия, г. Тбилиси
0105, ул.Шарден, 14
тел./факс: +995 322 43 89 33
e-mail: office-gr@optecgroup.com

Казахстан, г. Алматы
050012, ул. Масанчи, 78
тел.: +7 (727) 320-10-91
факс: +7 (727) 320-10-92
e-mail: office-kz@optecgroup.com

Узбекистан, г. Ташкент
100000, квартал-Ц1, 32/1а
тел.: +998 (71) 136-76-69, 133-77-88
e-mail: office-uz@optecgroup.com

Украина, г. Киев
04070, ул. Ильинская 14/6
тел.: +380 (44) 581-29-00
факс: +380 (44) 589-29-02
e-mail: office-kiev@optecgroup.com